STIHL FS 38

Інструкція з експлуатації

Зміст

До даної інструкції з експлуатації	2
Вказівки з техніки безпеки та техніки роботи	2
Допустимі комбінації ріжучого інструмента, захисту, ручки, пояса для носіння	10
Монтувати круглу ручку для захвата	11
Монтаж захисного обладнання	12
Монтаж ріжучого інструменту	12
Паливо	15
Заправка палива	16
Запуск / зупинка мотора	17
Вказівки стосовно роботи	19
Чистка повітряних фільтрів	20
Регулювання карбюратора	20
Свічка запалювання	22
Робота мотора	23
Зберігання пристрою	24
Технічне обслуговування косильної голівки	24
Перевірка та технічне обслуговування, яке здійснюється спеціалізованим дилером	28
Вказівки стосовно технічного обслуговування та догляду	29
Мінімізація зношування та уникнення пошкоджень	31
Важливі комплектуючі	32
Технічні дані	33
Вказівки з ремонту	34
Знищення відходів	34
Сертифікат відповідності нормам ЄС	35
Адреси	35

Шановні покупці,

дякуємо за те, що Ви обрали якісний виріб компанії STIHL.

Даний продукт виготовлено із застосуванням сучасних виробничих технологій та масштабних заходів з контролю якості. Ми доклали усіх зусиль для того, щоб Ви були задоволені даним агрегатом та могли працювати на ньому без будь-яких проблем.

Якщо у Вас виникнуть питання стосовно Вашого агрегату, звертайтесь будь ласка до Вашого дилера або безпосередньо до нашої компанії, яка займається продажами.

Ваш

Доктор Nikolas Stihl

Оригінальна інструкція з експлуатації

Надруковано на вибіленому папері без вмісту хлору. Друкарські фарби містять рослинні масла, папір підлягає вторинній переробці.

© ANDREAS STIHL AG & Co. KG, 2020
0458-857-2021-A. VA0.D20.
0000006783_013_UA

STIHL

Дана інструкції з експлуатації захищена авторським правом. Всі права компанія залишає за собою, особливо право на розмноження, переклад та переробку із використанням електронних систем.

До даної інструкції з експлуатації

Умовні графічні зображення

Всі умовні графічні зображення, які нанесені на агрегат, пояснюються у даній інструкції з експлуатації.

У залежності від агрегату та устаткування на агрегаті можуть наноситись наступні умовні графічні зображення.

Паливний бак; суміш пального із бензину та моторного мастила

Привести в дію клапан декомпресії

Ручний паливний насос

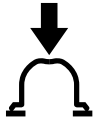

Привести в дію ручний паливний насос

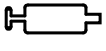

Тюбик із мастилом

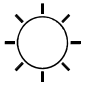

Направляюча для повітря на усмоктування: експлуатація влітку

Направляюча для повітря на усмоктуванні: експлуатація взимку

Обігрів рукоятки

Позначення розділів тексту

ПОПЕРЕДЖЕННЯ

Попередження про небезпеку нещасного випадку та травмування людей а також тяжких матеріальних збитків.

ВКАЗІВКА

Попередження про пошкодження пристрою або окремих комплектуючих.

Технічна розробка

Компанія STIHL постійно працює над подальшими розробками всіх машин та пристроїв; тому ми повинні залишити за собою право на зміни об'єму поставок у формі, техніці та устаткуванні.

Стосовно даних та малюнків даної інструкції з експлуатації таким чином не можуть бути пред'явлені які-небудь претензії.

Вказівки з техніки безпеки та техніки роботи

Під час роботи із агрегатом потрібні особливі заходи з безпеки, оскільки робота виконується швидше, ніж за допомогою ручної коси, та ріжучий інструмент працює із дуже великим числом обертів.

Перед першим введенням агрегату в експлуатацію необхідно уважно прочитати всю інструкцію з експлуатації та зберігати її для подальшого використання. Недотримання інструкції з експлуатації може бути небезпечним для життя.

Необхідно дотримуватись специфічних для кожної країни норм з техніки безпеки, наприклад, норм профспілок, соціальних кас, установ із захисту прав робітників та інших.

Той, хто працює із агрегатом вперше: необхідно отримати від продавця або іншого фахівця докладні пояснення, як потрібно поводитись із агрегатом – або взяти участь у навчальному курсі.

Неповнолітні не мають права працювати з даним агрегатом – виключення складаюсь підлітки старші 16 років, які під наглядом проходять навчання.

Діти, тварини та глядачі повинні знаходитись на відстані.

Якщо агрегат не використовується, то його необхідно покласти так, щоб він нікому не створював небезпеки. Захищайте агрегат від недозволеного доступу.

Користувач несе відповідальність за всі нещасні випадки або небезпеку, яка виника по відношенню до інших людей або їх майна.

Агрегат можна передавати або давати у користування лише людям, які знайомі з цією моделлю та її експлуатацією – завжди давайте також інструкцію з користування.

Час використання агрегатів, які створюють шум, може бути обмежений національними, а також місцевими нормами.

Той, хто працює із агрегатом, повинен бути відпочинувшим, здоровим та у гарному фізичному стані.

Той хто через проблеми зі здоров'ям не повинен напружуватись, повинен проконсультуватись у лікаря, чи він може працювати із агрегатом.

Лише люди, які мають кардіостимулятор: система запалювання цього агрегату створює дуже слабке електромагнітне поле. Можливість впливу на окремі типи кардіостимуляторів не можна повністю виключити . Для уникнення ризиків для здоров'я STIHL рекомендує проконсультуватись у лікаря, у якого Ви знаходитесь під наглядом, та у виробника кардіостимулятора.

Після вживання алкоголю, медикаментів, які уповільнюють реакцію, або наркотиків працювати з агрегатом не дозволяється.

Агрегат – залежно від підпорядкованих ріжучих інструментів – використовувати лише для косіння трави, а також різки диких заростів або подібного.

Застосування пристрою для інших цілей не допускається і може призвести до нещасних випадків та пошкоджень пристрою. Не робити ніяких змін у продукті – це також може призвести до нещасних випадків та пошкоджень агрегату.

Встановлюйте лише такі комплектуючі та приладдя, які дозволені компанією STIHL для використання з цим агрегатом, або технічно ідентичні компоненти. У разі питань до цього зверніться до спеціалізованого дилера. Використовувати лише інструменти та приладдя високої якості. Інакше може виникнути небезпека нещасних випадків або пошкоджень агрегату.

Компанія STIHL рекомендує використовувати оригінальні інструменти та приладдя STIHL. Вони за своїми характеристиками оптимально підходять для агрегату та відповідають вимогам користувача.

Не робити змін на агрегаті – це може бути небезпечним. За травми людям та пошкодження речей, спричинені використанням не дозволених навісних пристроїв, компанія STIHL не несе ніякої відповідальности.

Для очищення пристрою не використовувати мийку високого тиску. Сильний потік води може пошкодити комплектуючі пристрою.

Захист агрегату не може захистити користувача від усіх предметів (каміння, скло, дріт), які відкидає ріжучий інструмент. Ці предмети можуть відскочити та потрапити у користувача.

Одяг та спорядження

Необхідно носити відповідний одяг та спорядження.

Одяг повинен відповідати цілям та не заважати. Щільно прилягаючий до тіла одяг – комбінезон, не робочий халат.

Не носити одяг, який може зачепитись за деревину, гілля або рухливі комплектуючі агрегату. Також не носити шарф, краватку та прикраси. Довге волосся підвязуйте або збирайте так, щоб воно було вище плечей.

Носити міцне взуття із шорсткою підошвою, яка не ковзається.

⚠ ПОПЕРЕДЖЕННЯ

Щоб зменшити небезпеку отримання травми очей слід носити щільно прилягаючі захисні окуляри згідно норми EN 166. Слідкувати за правильним положенням захисних окуляр.

Носити захист для обличчя та слідкувати за його правильним положенням. Захист для обличчя не є достатнім захистом для очей.

Носити засіб "індивідуального" захисту від шуму – наприклад, біруши.

Носити надійне робоче взуття із стійкого матеріалу (наприклад, шкіра).

Компанія STIHL пропонує широку програму засобів індивідуального захисту.

Транспортування агрегату

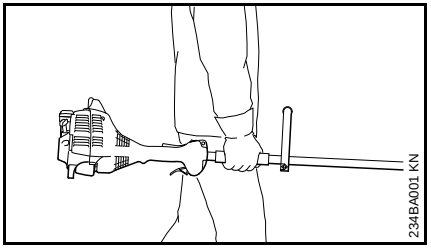

Завжди зупиняти двигун.

Агрегат переносити, тримаючи його у рівновазі за вал або кругову рукоятку.

У транспорті: мотопристрій зафіксувати від перекидань, пошкодження та витікання палива.

Заправка

Бензин дуже легко спалахує – тримати відстань від відкритого вогню – не розплескувати пальне – не палити.

Перед заправкою зупинити двигун.

Не заправляти, поки двигун ще гарячий – пальне може витекти – **небезпека пожежі!**

Кришку баку обережно відкрити, щоб надлишковий тиск, який виникає, повільно зменшився та пальне не виплеснулось.

Заправляти лише у добре провітрюваних місцях. Якщо пальне розплескалось, агрегат необхідно відразу очистити – не дозволяйте, щоб пальне потрапило на одяг, якщо це сталося, то одяг відразу замінити.

Після заправки гвинтову кришку баку затягнути якомога щільніше.

Так зменшується ризик, що кришка баку послабиться через вібрацію двигуна та пальне витече.

Звертати увагу на негерметичність – якщо витікає пальне, двигун не запускати – **небезпека для життя через опіки!**

Перед запуском

Перевірити, чи знаходиться агрегат у безпечному для експлуатації стані – дотримуватись відповідного розділу інструкції з експлуатації:

- Перевірити герметичність паливної системи, особливо доступні для огляду комплектуючі, такі як кришка баку, шлангові з'єднання, ручний паливний насос (лише у агрегатів з ручним паливним насосом). Якщо є негерметичність або пошкодження, зупинити двигун – **небезпека пожежі!** Агрегат перед введенням в експлуатацію необхідно віддати у ремонт спеціалізованому дилеру
- Комбінація ріжучого інструменту, захисту, ручки та поясу для носіння повинна бути допустимою та всі комплектуючі повинні бути бездоганно монтовані. Не використовувати металеві інструменти – **небезпека отримання травм!**
- Універсальний важіль / перемикач зупинки легко встановлюється у положення **STOP** або **0**

- Стопор важеля газу (якщо такий є) та важіль газу повинні бути рухливі – важіль газу повинен самостійно повертатись у положення режиму холостого ходу
- Перевірити щільність посадки контактного наконечника кабелю запалювання – якщо він сидить не щільно, то можуть виникнути іскри, які можуть запалити суміш пального та повітря – **небезпека пожежі!**
- Ріжучий інструмент: правильний монтаж, щільна посадка та бездоганний стан
- Захисні пристрої (наприклад, захист для ріжучого інструмента) перевірити на пошкодження або сліди зношування. Пошкоджені комплектуючі замінити. Не використовувати агрегат із пошкодженим захистом
- Не вносити зміни у пристрої управління та безпеки
- Рукоятки повинні бути чисті та сухі, не вимащені мастилом та брудом – це важливо для надійного управління агрегатом
- Ремінь для перенесення та рукоятку(и) відрегулювати відповідно до зросту

Агрегат може використовуватись лише у безпечному для роботи стані – **небезпека нещасного випадку!**

Щоб бути готовим до нещасного випадку при використанні ременів для перенесення: потренувати швидке скидання агрегату. Для уникнення пошкоджень не кидати додолу під час тренування.

Запуск двигуна

На відстані мінімум 3 метри від місця заправки – не у закритому приміщенні.

Лише на рівній підставці, слідкувати за стійким та надійним положенням, надійно тримати агрегат – ріжучий інструмент не повинен торкатись предметів та землі, оскільки він може обертатись під час запуску.

Агрегат обслуговується лише однією особою – інші люди не повинні знаходитись у радіус 15 м – також під час запуску – через відкинуті предмети – **небезпека отримання травм!**

Уникати контакту з ріжучим інструментом – **небезпека отримання травм!**

Двигун не запускати "з руки" – запускати так, як це описано в інструкції з експлуатації.

Робочий інструмент продовжує рухатись ще короткий час після відпускання важеля газу – **ефект руху за інерцією!**

Перевірити холостий хід двигуна: ріжучий інструмент у режимі холостого ходу повинен – при відпущеному важелі газу – зупинитись.

Матеріали, які легко спалахують (наприклад, дерев'яна стружка, кора дерева, суха трава, паливо) тримати якомога далі від гарячих вихлопних газів та від поверхні глушника – **небезпека виникнення пожежі!**

Тримання та напрямлення агрегату

Мотопристрій завжди тримати обома руками за рукоятки.

Завжди слідкувати за стабільним та безпечним положенням.

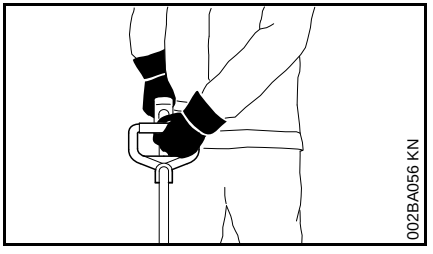

Ліва рука на круговій рукоятці, права рука на рукоятці керування – також лівші.

Під час роботи

Якщо загрожує небезпека і у разі нещасного випадку відразу зупинити двигун – комбінований важіль / перемикач зупинки встановити у положення **STOP** або **0**.

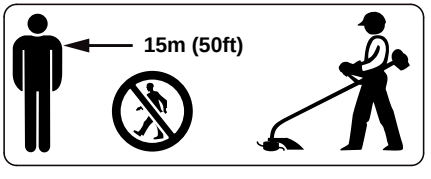

На значній відстані від місця експлуатації відкинуті предмети можуть спричиняти небезпеку нещасного випадку, тому у радіусі 15 м не повинні знаходитись інші люди. Дану відстань тримати також по відношенню до речей (транспорт, шибки) – **небезпека матеріальних збитків!** Також на відстані більше 15 м небезпека не може бути виключена.

Забезпечуйте бездоганну роботу в режимі холостого ходу двигуна, щоб робочий інструмент після відпускання важеля газу більше не обертався.

Регулярно контролювати регулювання режиму холостого ходу та змінювати його при потребі. Якщо робочий інструмент у режимі холостого ходу все ж таки обертається, то його необхідно віддати у ремонт спеціалізованому дилеру.

Будьте обережні під час ожеледі, вологості, снігу, льоду, на схилах, на нерівній місцевості ін. – **небезпека послизнутись!**

Звертати увагу на перешкоди: пеньки, коріння – **небезпека спіткнутись!**

Завжди слідкувати за стабільним та безпечним положенням.

Працювати лише стоячи на землі, ніколи не працювати стоячи на нестабільному місці, стоячи на драбині або підйомній робочій платформі.

При користуванні засобів захисту від шуму необхідна підвищена уважність та обережність – оскільки обмежене сприйняття попереджуючих звуків (криків, звукових сигналів, таке інше). Вчасно робити паузи у роботі для того, щоб уникнути втоми та виснаженості – **небезпека нещасного випадку!**

Працювати спокійно та розважливо – лише при гарному освітленні та видимості. Працювати обережно, щоб не спричиняти небезпеку іншим людям.

Агрегат виробляє отруйні вихлопні гази, щойно двигун починає працювати. Ці гази можуть не мати запаху та бути невидимими а також містити вуглеводні та бензол, які не згоріли. Ніколи не працювати з агрегатом у зачинених або погано провітрюваних приміщеннях – також якщо машина з каталізатором.

При роботі у ямах, на схилах або в обмеженому робочому місці завжди забезпечувати достатній доступ повітря. **Небезпека для життя через отруєння!**

Якщо виникає нудота, головні болі, порушення слуху (наприклад, поле зору стає вужчим), при порушеннях слуху, хитанні, якщо падає спроможність до концентрації, роботу відразу зупинити – дані симптоми можуть окрім іншого бути викликані занадто високою концентрацією вихлопних газів – **небезпека нещасних випадків!**

Агрегат потрібно експлуатувати з незначним рівнем шуму та з невеликими емісіями вихлопних газів – двигун не повинен працювати без потреби, давати газ лише під час роботи.

Не палити при використанні агрегату та поблизу нього – **небезпека виникнення пожежі!** Із паливної системи можуть виходити займисті пари бензину.

Під час роботи пил, чад та дим, які виникають, можуть зашкодити здоров'ю. При сильного запиленні та задимленні необхідно надягати захисну маску для дихання.

У разі передбаченого навантаження агрегату (наприклад, вплив удару або падіння), обов'язково перш ніж використовувати його надалі необхідно перевірити бездоганність стану – див. також розділ "Перед початком роботи".

Особливо слід перевірити герметичність паливної системи та бездоганність роботи пристроїв безпеки. Агрегати, які вже не знаходяться у надійному для експлуатації стані, у жодному разі не використовувати далі. У разі сумніву необхідно звернутись до спеціалізованого дилера.

Не працювати у положенні газу запуску – кількість обертів двигуна в цьому положенні важеля газу не регулярна.

Ніколи не працювати без відповідного захисту для агрегату та ріжучого інструменту – через відкинуті предмети існує **небезпека отримання травм!**

Перевірити місцевість: тверді предмети – камені, металеві деталі або подібне можуть бути відкинуті – також на відстань більше 15 м – **небезпека отримання травм!** – та можуть пошкодити ріжучий інструмент і інші речі (наприклад, припарковані авто, шибки) (матеріальні збитки).

Будьте особливо обережні на місцевості, яка погано видна та вкрита густими заростями.

Під час косіння високого жердняку, під кущами або огорожею: робоча висота з ріжучим інструментом - не менше 15 см – не піддавати небезпеці тварин.

Перш ніж залишити пристрій: зупинити двигун.

Ріжучий інструмент регулярно перевіряти через короткі терміни та при відчутних змінах:

- Зупинити двигун, агрегат надійно утримувати, ріжучий інструмент для гальмовування притиснути до землі
- Перевірити стан, щільність посадки та відсутність тріщин
- Пошкоджені ріжучі інструменти відразу замінити, також при незначних волосних тріщинах

Кріплення для ріжучого інструменту регулярно очищати від трави та жердняка – усувати вбокування в області ріжучого інструменту або захисту.

Для заміни ріжучого інструменту зупинити двигун – **небезпека отримання травм!**

Пошкоджені або тріснуті ріжучі інструменти не використовувати далі та не ремонтувати – наприклад, зварюванням та рихтуванням – зміна форми (дисбаланс).

Частки або уламки можуть відколотись та на високій швидкості потрапити у працюючу або іншу особу – **отримання самих тяжких травм!**

При використанні косильних голівок

Використовувати лише захист із належно змонтованим ножем, щоб довжина косильних струн була обмежена та не перевищувала допустиму довжину.

Для регулювання косильної струни при використанні косильних голівок, які регулюються вручну, обов'язково зупинити двигун – **небезпека отримання травм!**

Недозволене використання з надто довгими косильними струнами зменшує робочі оберти двигуна. Це призводить через тривале ковзання зчеплення до перегрівання та пошкодження важливих функціональних комплектуючих (наприклад, муфти, комплектуючих корпуса із полімеру) – наприклад, через те що у режимі холостого ходу рухається ріжучий інструмент – **небезпека отримання травм!**

Вібрації

Більш тривалий строк експлуатації мотопристрою може призвести до порушення кровопостачання рук ("хвороба білих пальців").

Не можна встановити загальний дійсний термін для експлуатації, оскільки він може залежати від багатьох факторів, які впливають на це.

Термін використання подовжується за рахунок:

- захисту рук (теплі рукавички)
- перерв.

Термін використання скорочується через:

- певну особисту схильність до поганого кровообігу (примітка: часто руки холодні, чешуться)
- низьку температуру навколишнього середовища.
- Зріст та міцність захвату (міцний захват перешкоджає доступу крові)

При регулярному, тривалому використанні мотопристрою та виникненні відповідних ознак, які повторюються (наприклад, чесання пальців), рекомендується пройти медичний огляд.

Технічне обслуговування та ремонт

Мотопристрій повинен регулярно проходити технічне обслуговування. Виконувати лише ті роботи з технічного обслуговування та ремонту, які описані у інструкції з експлуатації. Всі інші роботи повинні проводитись спеціалізованим дилером.

Компанія STIHL рекомендує для проведення робіт з технічного обслуговування та ремонту звертатись до спеціалізованого дилера STIHL. Спеціалізовані дилери STIHL регулярно проходять навчання та отримують технічну інформацію.

Використовувати лише комплектуючі високої якості. Інакше існує небезпека нещасних випадків та пошкоджень пристрою. Якщо стосовно вище сказаного виникнуть питання, необхідно звернутись до спеціалізованого дилера.

Компанія STIHL рекомендує використовувати оригінальні комплектуючі STIHL. Вони за своїми характеристиками оптимально підходять для пристрою та відповідають вимогам користувача.

Для проведення ремонту, технічного обслуговування та чистки завжди **зупиняти мотор – небезпека травмування!** – виключення: регулювання карбюратора та режиму холостого ходу.

Мотор при знятому штекері проводу запалювання або при викрученій свічці запалювання запускати за допомогою пристрою запуску лише тоді, коли універсальний важіль / перемикач зупинки знаходиться у положенні **STOP** або **0** – **небезпека пожежі** через потрапляння іскри за межі циліндру.

Мотопристрій не обслуговувати та не зберігати поблизу відкритого вогню – через паливо існує **небезпека виникнення пожежі!**

Запірний пристрій баку регулярно перевіряти на герметичність.

Використовувати лише бездоганні, ухвалені компанією STIHL свічки запалювання – див. розділ "Технічні дані".

Перевірити кабель запалювання (бездоганна ізоляція, міцне під'єднання).

Глушник перевірити на бездоганність стану.

Не працювати із несправним глушником або без нього – **небезпека виникнення пожежі! – пошкодженя слуху!**

Не торкатись гарячого глушника – **небезпека отримання опіків!**

Ріжучі інструменти та захисне обладнання

Для дотримання безпеки можуть монтуватись лише такі комбінації ріжучого інструмента, захисту, рукоятки та підвісного ременю, які дозволені у інструкції з експлуатації певного пристрою.

На мотокосах із вигнутим штоком та круговою рукояткою можна використовувати **лише косильні голівки**.

Символи на пристроях безпеки

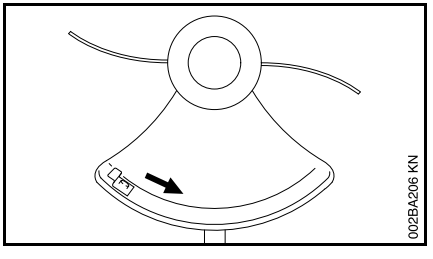

Стрілка позначає напрямок обертання ріжучих інструментів.

Косильна голівка із косильним джгутом

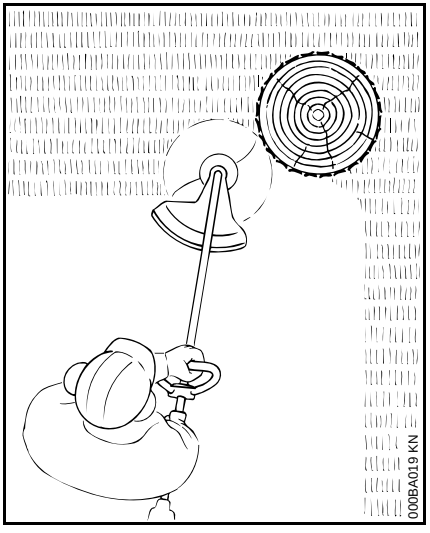

Для м'якого "розрізу" – для чистої різки також неоднорідних країв навколо дерев та жердин – біль незначне пошкодження кори дерев.

⚠ ПОПЕРЕДЖЕННЯ

Косильний джгут не замінювати на сталевий дрот – **небезпека травмування!**

Косильна голівка із полімерними ножами – STIHL PolyCut 6-3

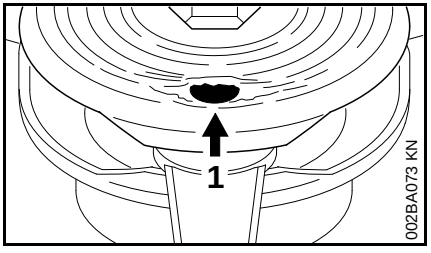

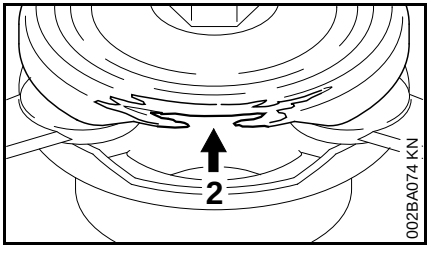

Для косіння вільних країв лугу (без стовпів, парканів, дерев та подібних перешкод).

Обов'язково дотримуватись вказівок стосовно технічного обслуговування косильної голівки PolyCut!

Звертати увагу на маркування зношування!

На нижній частині PolyCut вмонтовані маркування зношування.

Якщо один із круглих отворів (1; стрілка) видний або виступаючий всередину край (2; стрілка) зносився, значить PolyCut 6-3 використовуватись більше не може – замінити на нову косильну голівку!

⚠ ПОПЕРЕДЖЕННЯ

Якщо не дотримується одне з маркувань зношування, існує небезпека, що ріжучий інструмент розламається та відкинуті частини можуть привести до можливих травм.

Для мінімізації ризику нещасних випадків через зламані ножі уникати контакту із камінням, металевими предметами або подібним!

Ножі PolyCut слід регулярно перевіряти на предмет наявності тріщин. Якщо на одному ножі виникає тріщина, значить слід замінити **всі** ножі Polycut!

Допустимі комбінації ріжучого інструмента, захисту, ручки, пояса для носіння

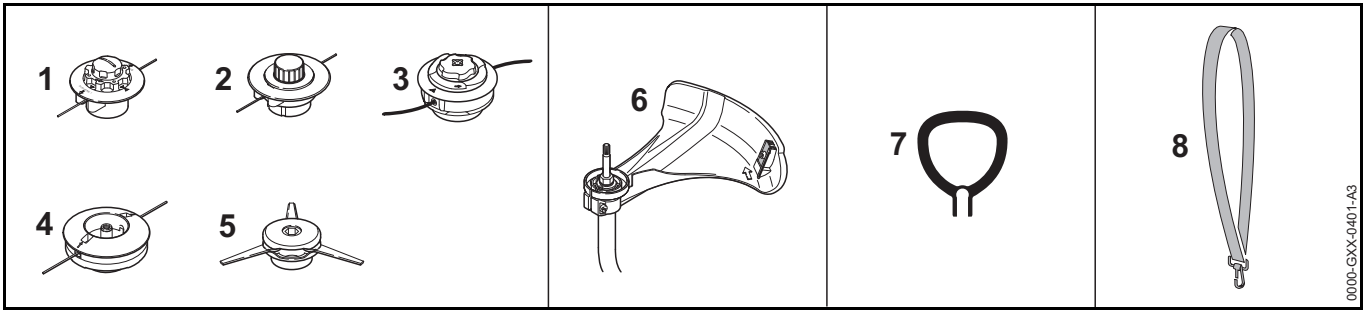

Допустимі комбінації

У залежності від ріжучого інструменту обрати вірну комбінацію із таблиці!

⚠ ПОПЕРЕДЖЕННЯ

З точки зору техніки безпеки інші комбінації не допустимі – **небезпека нещасного випадку!**

Ріжучі інструменти

Косильні голівки

1 STIHL AutoCut C 5-2
2 STIHL AutoCut 5-2
3 STIHL AutoCut C 6-2
4 STIHL DuroCut 5-2
5 STIHL PolyCut 6-3

Захист

6 Захист із ножем лише для косильних голівок

Рукоятка

7 Кругова рукоятка

Підвісний ремінь

8 Може використовуватись пояс для носіння на одному плечі

Монтувати круглу ручку для захвата

У залежності від модифікації кругова рукоятка може бути різною.

Модифікація A

Монтувати кругову рукоятку

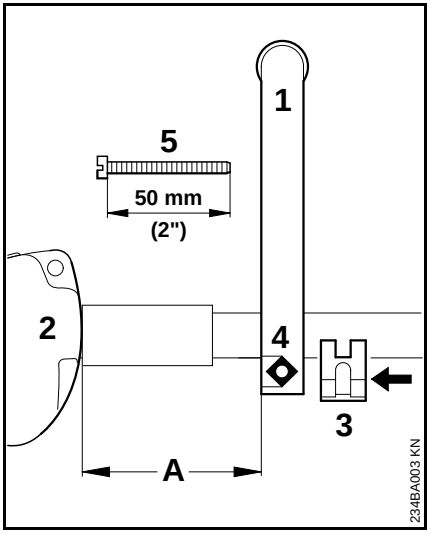

- Кругову рукоятку (1) встановити на шток на відстані (A) приблизно 15 см (6 дюймів) перед рукояткою управління (2)
- Затискний елемент (3) встановити на штоку та ввести у кругову рукоятку
- Чотиригранну гайку (4) покласти у кругову рукоятку
- Стяжний гвинт (5) провести з протилежного боку та затягнути

Кругову рукоятку привести у сприятливу позицію

- Послабити гвинт (5)
- Кругову рукоятку на штоку за бажанням змістити
- Затягнути гвинт (5)

Модифікація B

Під час поставки нового агрегату кругова рукоятка вже монтована на штоку, але її потрібно ще повернути та вирівняти.

Вирівняти кругову рукоятку

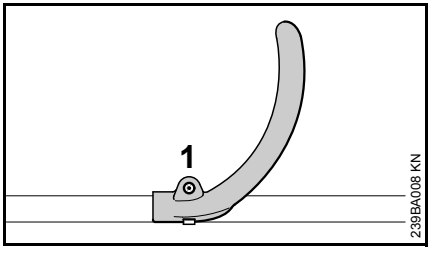

- Гвинт (1) послабити за допомогою комбінованого ключа

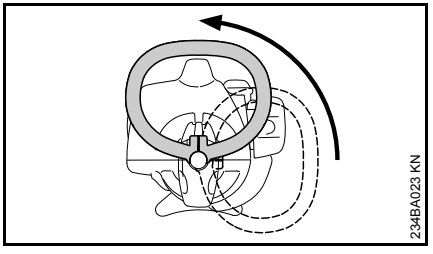

- Ручку та шток повернути вгору

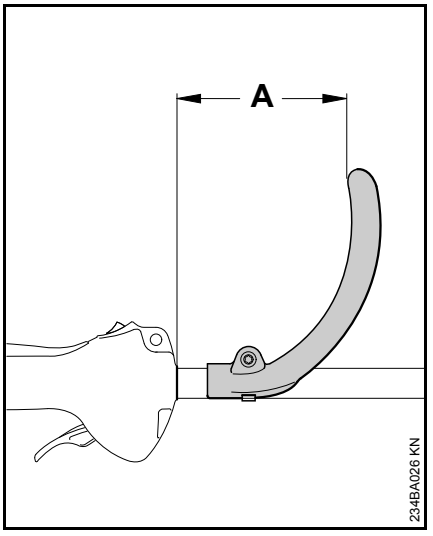

Змінюючи відстань (A) рукоятку можна встановити у позиції, яка найбільше підходить для працюючої особи та випадку використання.

Рекомендація: відстань (A) приблизно 15 см (6 дюймів)

- Рукоятку змістити у бажану позицію
- Гвинт затягнути настільки щільно, щоб ручка більше не поверталась навколо штока.

Монтаж захисного обладнання

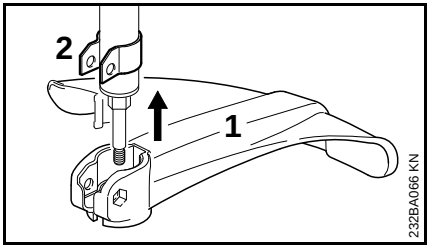

- Захист (1) одягти на тримач (2) до упору

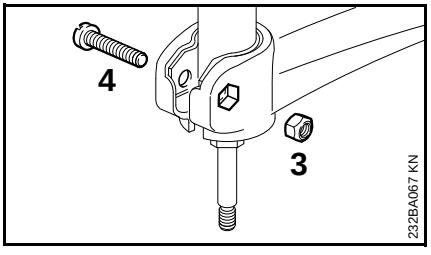

- Гайку (3) одягти на внутрішній шестигранник на захисті – отвори повинні співпадати
- Гвинт (4) закрутити та затягнути

Монтаж ріжучого інструменту

Агрегат відкласти

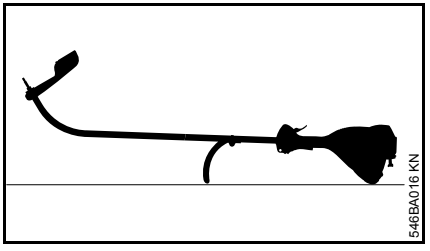

- Зупинити двигун
- Агрегат покласти таким чином, щоб кругова рукоятка та кришка двигуна показувала вниз та вал показував вгору

Напірний диск

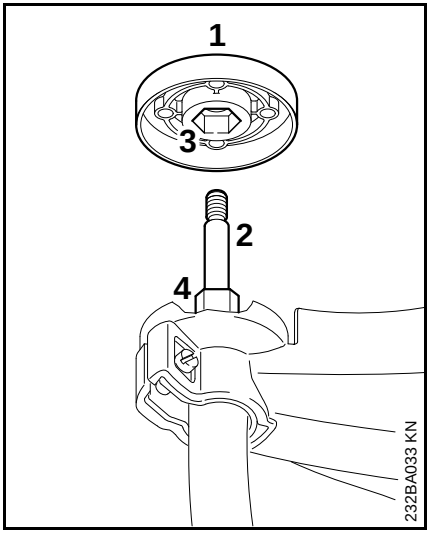

Напірний диск (1) входить у об'єм поставки агрегату DuroCut 5-2 та PolyCut 6-3. Він потрібен лише при використанні даних косильних голівок.

Косильная голівка STIHL AutoCut 5-2, косильна голівка STIHL AutoCut C 5-2

- Затискний диск (1), якщо є у наявності, зняти з вала (2)

Косильна голівка STIHL DuroCut 5-2, косильна голівка STIHL PolyCut 6-3,

- Затискний диск (1) одягти на вал (2), при цьому внутрішній шестигранник (3) одягти на шестигранник (4)

Блокування валу

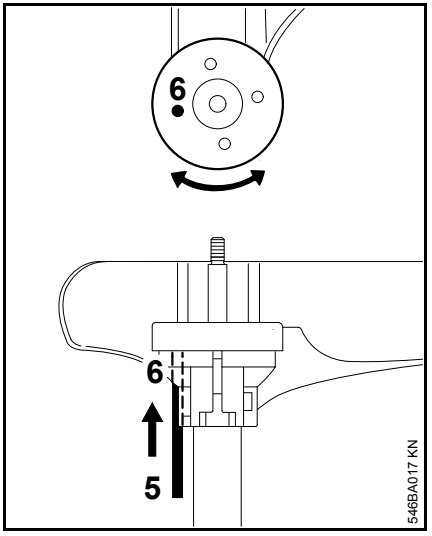

- Для блокування валу інструмент (5) встановити у отворах (6) у захисті та затискному диску, для цього його слід повернути у різних напрямках до тих пір, поки вал не заблокується

Монтувати косильну голівку із різьбовим з'єднанням

Добре зберігати інформаційний листок-вкладиш для косильної голівки.

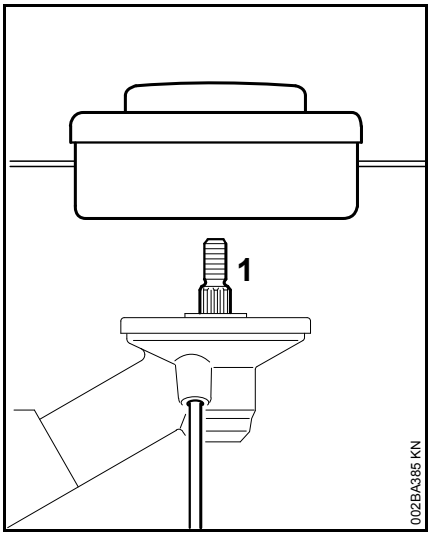

- Косильну голівку повернути проти годинникової стрілки до прилягання на валі (1)
- Блокування валу
- Затягування косильної голівки

ВКАЗІВКА

Знову зняти інструмент для блокування валу.

Демонтаж косильної голівки

- Блокування валу
- Косильну голівку повернути проти годинникової стрілки

Косильну голівку монтувати без різьбового поєднання

Добре зберігати інформаційний листок-вкладиш для косильної голівки!

STIHL AutoCut 5-2

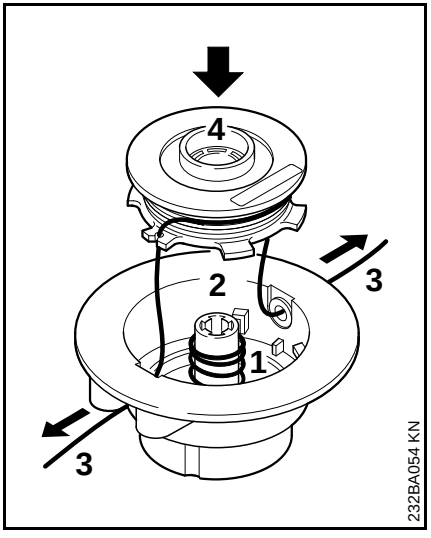

- Пружину (1) встановити у верхню частину (2)
- Косильну струну (3) намотати на котушку (4)
- Косильні струни провести через втулку та котушку встановити у корпус котушки

Окремі робочі кроки описані у листі-вкладиші, який входить у поставку!

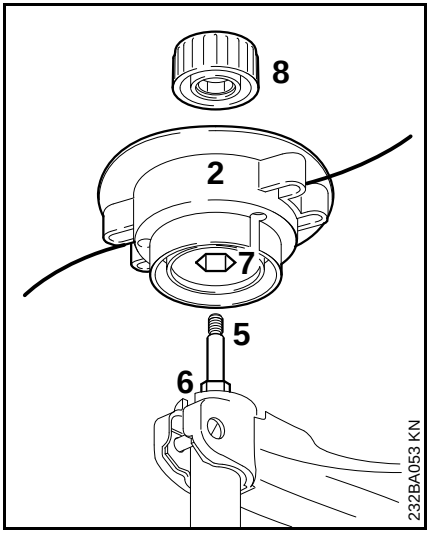

- Верхню частину (2) одягти на вал (5), при цьому внутрішній шестигранник (7) одягти на шестигранник (6)
- Ковпачок (8) встановити на верхній частині – повернути за годинниковою стрілкою до упору на валі та зафіксувати

STIHL AutoCut C 5-2

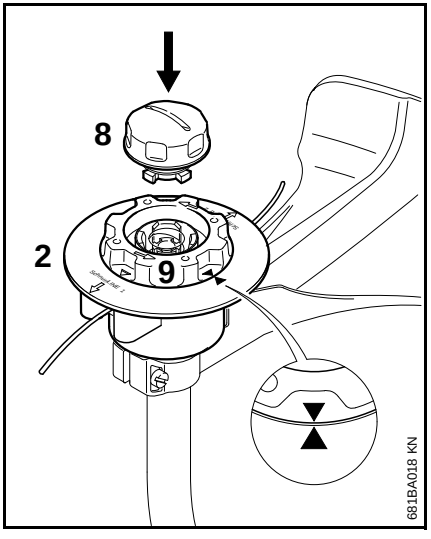

- Верхню частину (2) як у косильної голівки AutoCut 5-2 одягти на вал
- Котушку (9) повернути за годинниковою стрілкою до тих пір, поки два вістря стрілки не будуть показувати одне на одне – котушку у такому положенні зафіксувати
- Ковпачок (8) встановити у котушці, натиснути до прилягання та у той же час повернути за годинниковою стрілкою
- Ковпачок повернути до прилягання та затягнути вручну

STIHL PolyCut 6-3

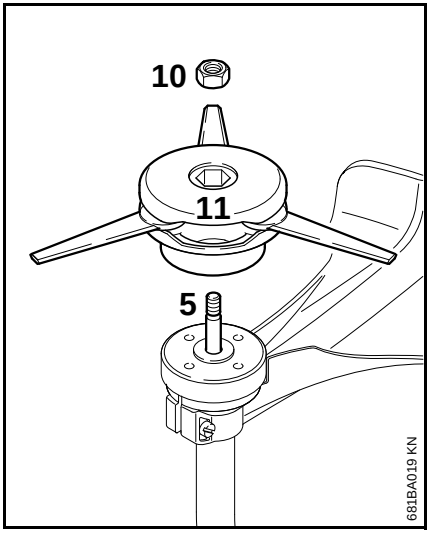

- Затискний диск одягти на вал
- Гайку (10) встановити у косильну голівку
- Косильну голівку (11) повернути за годинниковою стрілкою до упору на валі (5)
- Блокування валу
- Затягування косильної голівки

ПОПЕРЕДЖЕННЯ

Гайку, яка не щільно сидить, потрібно замінити.

ВКАЗІВКА

Знову зняти інструмент для блокування валу.

Демонтаж косильної голівки

STIHL AutoCut

- Притримувати корпус котушки
- Ковпачок повернути проти годинникової стрілки

STIHL PolyCut

- Блокування валу
- Косильну голівку повернути проти годинникової стрілки

Паливо

Двигун повинен працювати на суміші пального із бензину та моторного мастила.

ПОПЕРЕДЖЕННЯ

Уникати прямого контакту шкіри із пальним та не вдихати пари пального.

STIHL MotoMix

STIHL рекомендує використовувати STIHL MotoMix. Дане готове пальне не містить бензолу, свинцю та відрізняється високою кількістю октану, а також завжди дотримані правильні пропорції суміші.

STIHL MotoMix для максимального строку служби двигуна з моторним мастилом STIHL HP Ultra для двотактних двигунів.

MotoMix можна придбати не на всіх ринках.

Приготування суміші пального

ВКАЗІВКА

Непридатні матеріали або відхилення від рекомендованих співвідношень суміші можуть призвести до серйозних пошкоджень двигуна. Бензин або моторне мастило низької якості може пошкодити двигун, ущільнювальні кільця, проводи та паливний бак.

Бензин

Використовувати лише **марочний бензин** із вмістом октану мінімум 90 ROZ – без вмісту свинцю або із свинцем.

Бензин із долею вмісту алкоголю більше 10% може у двигунів із ручним регулюванням карбюратора викликати збої у роботі, і тому не повинен використовуватись для даних двигунів.

Двигуни із M-Tronic при використанні бензину із долею вмісту алкоголю до 25% (E25) дають повну потужність.

Моторне мастило

При самостійному приготування паливної суміші дозволяється використовувати лише моторне мало STIHL для двотактних двигунів або інше високоякісне моторне масло класів JASO FB, JASO FC, JASO FD, ISO-L-EGB, ISO-L-EGC або ISO-L-EGD.

STIHL наказує використовувати моторне масло для двотактних двигунів STIHL HP Ultra або рівноцінне високоякісне моторне масло для гарантування дотримання граничних значень емісій впродовж усього строку використання машини.

Співвідношення суміші

При використанні мастила для двотактних двигунів STIHL 1:50; 1:50 = 1 частина мастила + 50 частин бензину

Приклади

Кількість бензину	Мастило для двотактних двигунів STIHL 1:50	
літр	літр	(мл)
1	0,02	(20)
5	0,10	(100)
10	0,20	(200)
15 A	0,30	(300)
20	0,40	(400)
25	0,50	(500)

- У каністру, яка допущена для використання під пальне, спочатку налити моторне мастило, потім бензин та гарно перемішати

Зберігання паливної суміші

Зберігати лише у резервуарах, допущених для пального, у сухому та прохолодному місці, захистити від впливу сонця та світла.

Суміш пального старіє – змішувати лише ту кількість, яка може бути використана за декілька тижнів. Суміш пального зберігати не довше 30 днів. Під впливом світла, сонця, низьких або високих температур суміш пального може швидше стати непридатною для використання.

STIHL MotoMix може, проте, без проблем зберігатись до 2 років.

- Каністру із сумішшю пального перед заправкою добре струснути

ПОПЕРЕДЖЕННЯ

У каністрі може утворюватись тиск – відкривати обережно.

- Бак для пального та каністру час від часу добре чистити

Пальне, що залишилось, та воду, яка використовувалась для чистки, утилізувати згідно вказівкам та правилам з охорони навколишнього середовища!

Заправка палива

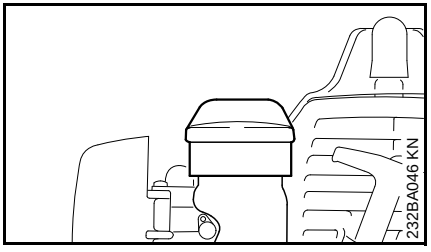

- Замок баку та прилеглу площину грунтовно почистити, для того щоб бруд не потрапив у бак
- Пристрій розташувати таким чином, щоб замок баку показував догори
- Відкрити замок баку;

Під час заправки не розплескуйте паливо та не заповнюйте бак по самі вінця. STIHL рекомендує використовувати систему заправки STIHL (спеціальне приладдя).

ПОПЕРЕДЖЕННЯ

Після заправки замок баку закрутити вручну якомога міцніше.

Запуск / зупинка мотора

Елементи системи управління

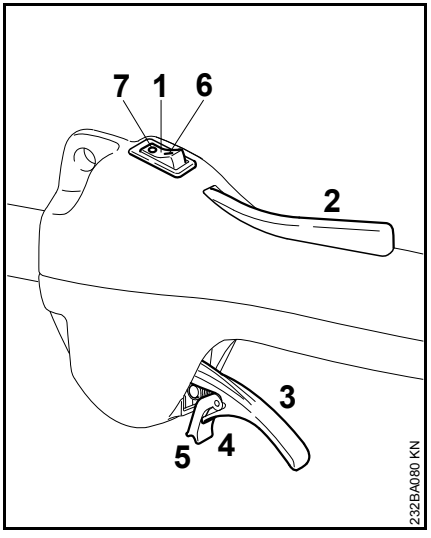

1 Перемикач зупинки
2 Стопор важеля газу
3 Важіль газу
4 Язичок важеля газу, який пружинить
5 Храповий зупин

Позиції перемикача зупинки

6 **I** – експлуатація – двигун працює або може запуститись
7 **0** – Stopp – двигун вимкнено – запалювання вимкнено

Запуск

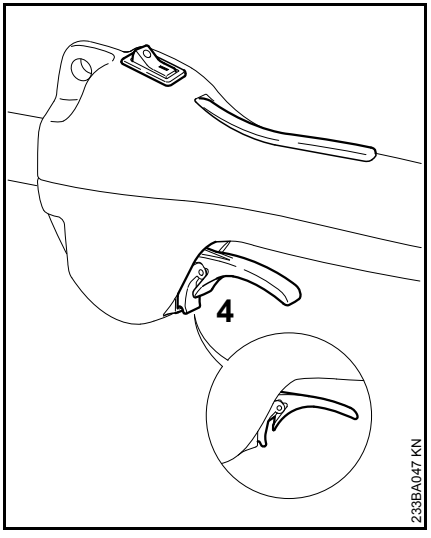

- Перемикач зупинки привести у положення **I**
- Натиснути стопор важеля газу та тримати натиснутим
- Протиснути важіль газу до тих пір поки храповий зупин не зафіксується на язичку (4) на корпусі (**стрілка**)
- Один за одним відпустити важіль газу, язичок та стопор важеля газу = **положення газу запуску**

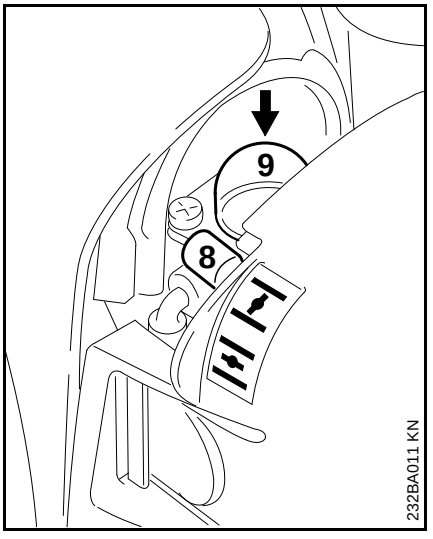

- Відрегулювати важіль (8) повітряної заслінки

При холодному двигуні
При прогрітому двигуні – також якщо двигун вже пропрацював, але ще холодний

- Сильфон (9) паливного насосу натиснути мінімум 5 разів – також якщо сильфон ще наповнений пальним

Запуск

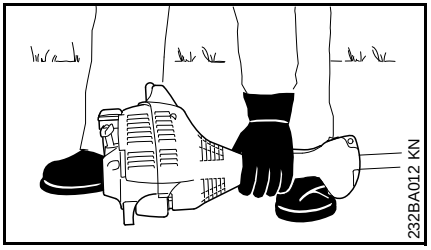

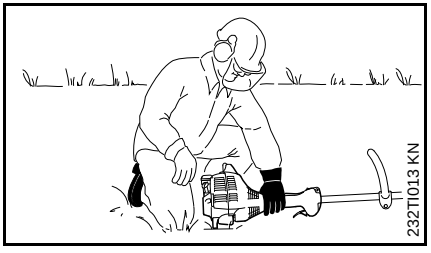

- Агрегат надійно покласти на землю: підпірка на двигуні та захист для ріжучого інструменту утворюють опору.

Ріжучий інструмент не повинен торкатись ні землі, ні будь-яких предметів – **небезпека нещасного випадку!**

- Зайняти надійне положення – можливості: стоячи, нахилившись або на колінах.
- Агрегат лівою рукою **щільно** притиснути до землі – великий палець знаходиться під корпусом вентилятора – при цьому не торкатись ні важелю газу, ні стопора важелю газу

ВКАЗІВКА

Не ставати ногою або коліном на шток!

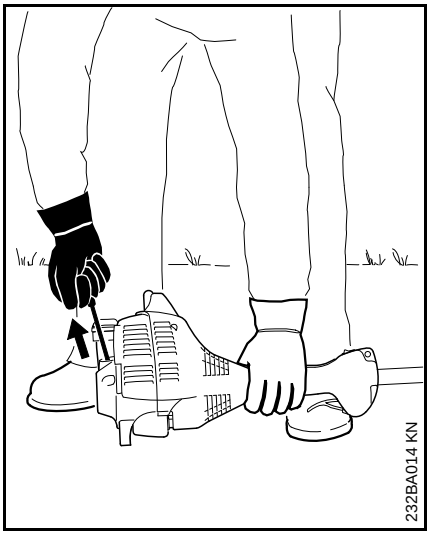

- Правою рукою взяти пускову рукоятку
- Правою рукою пускову рукоятку повільно витягнути до першого відчутного упору а потім швидко та сильно протягнути

ВКАЗІВКА

Тросик не витягувати до кінця тросу – **небезпека розриву!**

- Не дозволяти, щоб пускова рукоятка самостійно поверталась у попереднє положення – повернути у попереднє положення, щоб пусковий тросик правильно намотувався
- Запускати далі

Після першого спрацьовування запалювання

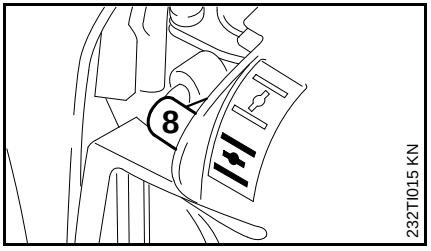

- Саме пізнє після **п'ятого** запуску важіль (8) повітряної заслінки встановити у положення
- Запускати далі

Щойно двигун запрацює

- Важіль газу натиснути до тих пір, поки не буде знято фіксацію язичка – двигун переходить у режим холостого ходу

ПОПЕРЕДЖЕННЯ

При правильно відрегульованому карбюраторі робочий інструмент при роботі мотору у холостому ході не має обертатись!

Агрегат готовий до експлуатації.

Зупинити двигун

- Перемикач зупинки привести у положення **0**

Якщо двигун не запускається

Важіль повітряної заслінки

Якщо важіль повітряної заслінки після першого спрацьовування запалювання двигуна не вчасно було встановлено у положення ⇌, двигун захлинувся.

- Важіль повітряної заслінки встановити у положення ⇌
- Перемикач зупинки привести у положення **I**, стопорний важіль та важіль газу привести у **положення газу запуску**
- Запустити двигун – для цього пусковий тросик з силою протягнути – може знадобитись від 10 до 20 протяжок тросу

Якщо двигун все ж таки не запускається

- Перемикач зупинки встановити у положення **0**
- Демонтувати свічку запалювання – див. розділ "Свічка запалювання"
- Просушити свічку запалювання
- Пусковий тросик декілька разів протягнути – для провітрювання камери згорання
- Знову монтувати свічку запалювання – див. розділ "Свічка запалювання"
- Перемикач зупинки привести у положення **I**
- Важіль повітряної заслінки встановити у положення ⇌ – також при холодному двигуні
- Двигун заново запустити

Бак був повністю спорожнений

- Після заправки сильфон паливного насосу натиснути мінімум 5 разів – також якщо сильфон наповнений пальним
- Важіль повітряної заслінки відрегулювати у залежності від температури двигуна
- Двигун заново запустити

Вказівки стосовно роботи

Під час першої експлуатації

Новий фабричний пристрій до третьої заправки не повинен працювати у режимі із високою кількістю обертів без навантаження для того, щоб під час фази обкатки не виникали додаткові навантаження. Під час фази обкатки рухливі комплектуючі повинні притертися одна до одної - у приводі виникає більш високий супротив тертя. Мотор досягає максимальної потужності після того як пропрацює від 5 до 15заправок баку.

Під час роботи

При більш тривалій експлуатації із повним навантаженням мотор повинен пропрацювати ще короткий проміжок часу до тих пір, поки більше висока температура не буде ліквідована охолоджуючим потоком повітря для того, щоб комплектуючі на приводі (система запалювання, карбюратор) не підлягали дуже високим навантаженням через високу температуру.

Після закінчення роботи

При короткострокових паузах: дати мотору охолонути. Пристрій із пустим паливним баком до наступного застосування зберігати у сухому місці, не поблизу джерела іскри. При більш тривалих паузах - див. "Зберігання пристрою".

Чистка повітряних фільтрів

Коли потужність мотора відчутно падає

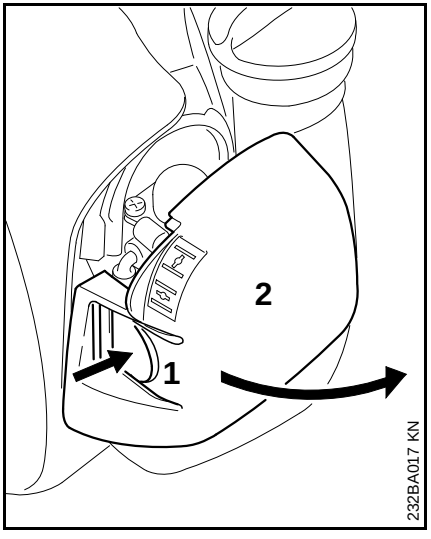

- Важіль клапану запуску встановити в положення
- Натиснути планку (1) та відкинути кришку фільтру (2)
- Прилеглу до фільтра площину звільнити від грубого сміття

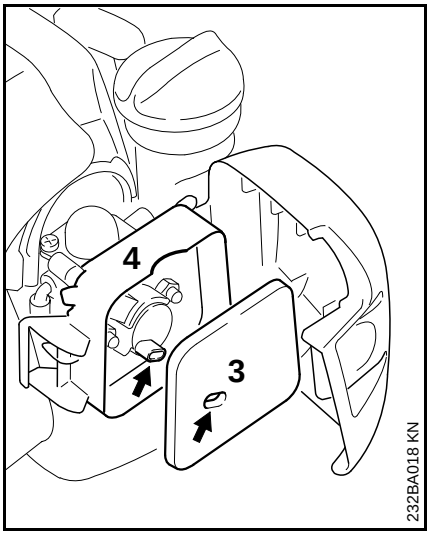

- Войлочний фільтр (3) вийняти із корпусу фільтра (4) та замінити – за необхідності витрусити та продути – не промивати
- Замінити пошкоджені комплектуючі
- Войлочний фільтр (3) встановити у корпус фільтра (4)
- Кришку фільтра закрити та зафіксувати

Регулювання карбюратора

Базова інформація

Карбюратор поставляється із заводу зі стандартним регулюванням.

Дане регулювання карбюратора підібране таким чином, щоб до двигуна у всіх режимах роботи подавалась оптимальна суміш пального і повітря.

Підготовка агрегату

- Зупинити двигун
- Монтаж ріжучого інструменту
- Перевірити повітряний фільтр – якщо необхідно, почистити або замінити

Різне стандартне регулювання

Із заводу поставляються різні карбюратори. Для кожного карбюратора потрібне різне стандартне регулювання:

FS 38 2-MIX

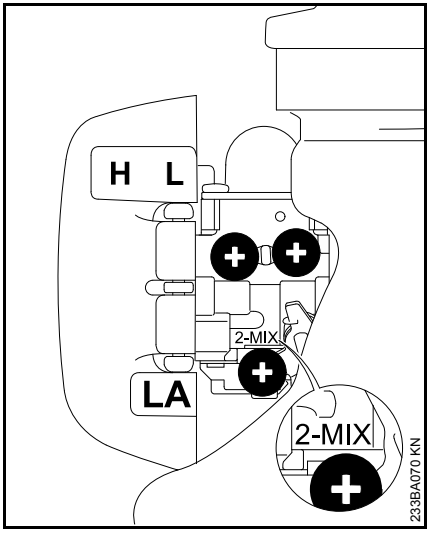

- Головний регулюючий гвинт (H) повернути проти годинникової стрілки до упору – максимум 3/4 оберту
- Регулюючий гвинт холостого ходу (L) повністю повернути за годинниковою стрілкою до щільної посадки – потім повернути на 3/4 оберту проти годинникової стрілки

FS 38

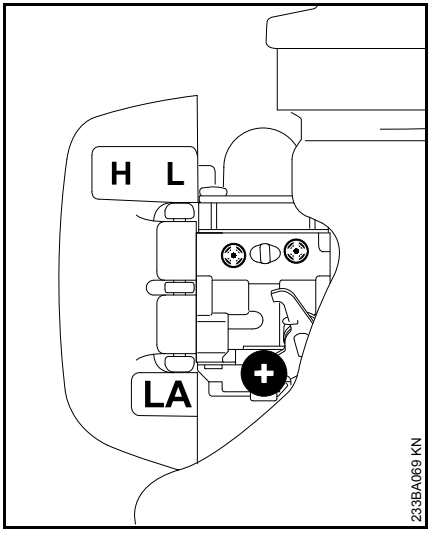

- Регулюючий гвинт холостого ходу (L) повністю повернути за годинниковою стрілкою до щільної посадки – потім повернути проти годинникової стрілки на 2 оберти
- Регулюючий гвинт холостого ходу (L) повністю повернути за годинниковою стрілкою до щільної посадки – потім повернути проти годинникової стрілки на 1 1/2 оберту

Регулювання режиму холостого ходу

- Здійснити стандартне регулювання
- Запустити двигун та прогріти його

Двигун у режимі холостого ходу стоїть

- Упорний гвинт холостого ходу (LA) повільно повернути за годинниковою стрілкою до тих пір, поки двигун не почне працювати рівномірно – робочий інструмент не повинен рухатись

Ріжучий інструмент у режимі холостого ходу рухається

- Упорний гвинт холостого ходу (LA) повернути проти годинникової стрілки до тих пір, поки ріжучий інструмент не зупиниться – потім від приблизно 1/2 до 1 оберту повернути далі у тому ж напрямку

⚠ ПОПЕРЕДЖЕННЯ

Якщо робочий інструмент після здійсненого регулювання у режимі холостого ходу не залишається стояти, значить агрегат необхідно віддати у ремонт спеціалізованому дилеру.

Кількість обертів у режимі холостого ходу нерегулярна; погане прискорення (незважаючи на зміну регулювання LA)

Регулювання режиму холостого ходу занадто бідне.

FS 38 2-MIX

- Регулюючий гвинт холостого ходу (L) повернути проти годинникової стрілки до тих пір, поки двигун не почне працювати рівномірно та добре прискорюватись – максимум до упору

FS 38

- Регулюючий гвинт холостого ходу (L) повернути проти годинникової стрілки (приблизно 1/4 оберту) до тих пір, поки двигун не почне працювати рівномірно та добре прискорюватись

Кількість обертів у режимі холостого ходу нерегулярна

Регулювання режиму холостого хода занадто багате.

FS 38 2-MIX

- Регулюючий гвинт холостого ходу (L) повернути проти годинникової стрілки до тих пір, поки двигун не почне працювати рівномірно та добре прискорюватись – максимум до упору

FS 38

- Регулюючий гвинт холостого ходу (L) повернути за годинниковою стрілкою (приблизно на 1/4 оберту) до тих пір, поки двигун не почне працювати рівномірно та добре прискорюватись

Після кожної коректури регулюючого гвинта холостого ходу (L) частіше за все потрібна також зміна у регулюванні упорного гвинта холостого ходу (LA).

Корректура регулювання карбюратора при експлуатації на великій висоті

Якщо двигун працює незадовільно, може бути потрібне незначне коригування:

FS 38 2-MIX

- Здійснити стандартне регулювання
- Двигун залишити прогрітись
- Головний регулюючий гвинт (H) повернути за годинниковою стрілкою (збіднити) – максимум до упору

FS 38 2-MIX

- Здійснити стандартне регулювання
- Двигун залишити прогрітись
- Головний регулюючий гвинт (H) трохи повернути за годинниковою стрілкою (збіднити) – макс. 3/4 оберту

ВКАЗІВКА

Після повернення з великої висоти регулювання карбюратора знову повернути на стандартне.

Якщо регулювання здійснене на занадто збіднену суміш існує небезпека пошкодження двигуна через недостатнє змащення та перегрів.

Свічка запалювання

- Якщо недостатня потужність мотора, поганий запуск або порушення у роботі холостого ходу, то спочатку перевірити свічку запалювання.
- Після приблизно 100 мотогодин свічку запалювання слід замінити – якщо електроди сильно обгоріли або також раніше – використовувати лише ті свічки запалювання, які дозволені компанією STIHL, використовувати свічки запалювання, захищені від завад – див. розділ "Технічні дані"

Демонтаж свічки запалювання

- Перемикач зупинки привести в положення **0**

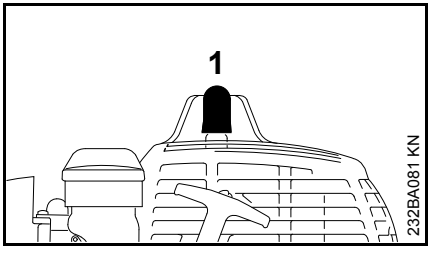

- Зняти штекер свічки запалювання (1)
- Викрутити свічку запалювання

Перевірка свічки запалювання

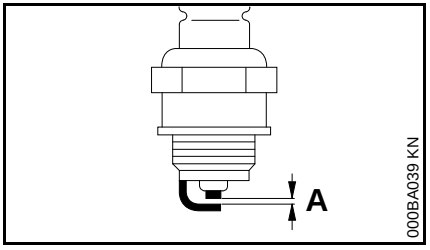

- Почистити забруднену свічку запалювання
- Перевірити відстань між електродами (A), якщо необхідно, відрегулювати, величину відстані – див. розділ "Технічні дані"
- Ліквідувати причини забруднення свічки запалювання

Можливі причини:

– Занадто багато мастила у паливі

– Забруднений повітряний фільтр

– Несприятливі умови роботи.

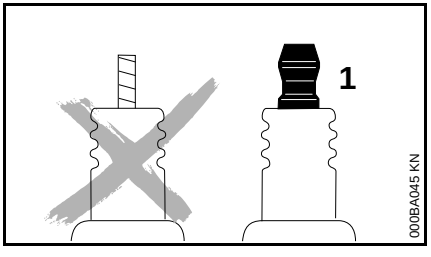

ПОПЕРЕДЖЕННЯ

Якщо з'єднувальна гайка (1) не затягнута або відсутня, можуть виникнути іскри. Якщо роботи виконуються у легко займистому або вибухонебезпечному середовищі, можливе виникнення пожеж або вибухи. Люди можуть бути тяжко травмовані або можливі матеріальні збитки.

- Використовувати захищені від завади свічки запалювання із щільною з'єднувальною гайкою.

Монтаж свічки запалювання

- Вкрутити свічку запалювання та міцно притиснути штекер свічки запалювання

Робота мотора

Якщо, незважаючи на почищений повітряний фільтр та вірне регулювання карбюратора мотор працює незадовільно, то причиною може бути також глушник.

Спеціалізований дилер повинен перевірити глушник на предмет забруднення (закоксованості)!

Компанія STIHL рекомендує для проведення робіт з технічного обслуговування та ремонту звертатись до спеціалізованого дилера STIHL.

Зберігання пристрою

При перервах у роботі від приблизно 3 місяців

- Паливний бак спорожняти та чистити у добре провітрюваному місці
- Пальне утилізувати згідно нормам та законодавству з охорони навколишнього середовища
- Спорожнити карбюратор, інакше мембрани карбюратора можуть склеїтись!
- Зняти робочий інструмент, почистити та перевірити
- Агрегат добре почистити, особливо повітряний фільтр!
- Агрегат зберігати у сухому та надійному місці – убезпечити від несанкціонованого доступу (наприклад, дітьми)

Технічне обслуговування косильної голівки

Агрегат відкласти

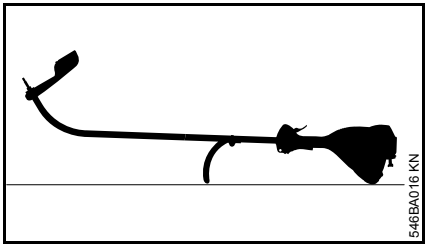

- Зупинити двигун
- Агрегат покласти таким чином, щоб кругова рукоятка та кришка двигуна показувала вниз та вал показував вгору

Заміна косильних струн

Перед заміною косильної струни косильну голівку обов'язково перевірити на наявність слідів зношування.

⚠ ПОПЕРЕДЖЕННЯ

Якщо помітні сильні сліди зношування, косильну голівку слід повністю замінити.

Косильная струна далі коротко називається "струна".

У об'єм поставки косильної голівки входить інструкція з ілюстраціями, яка показує заміну струн. Тому інструкції для косильної голівки добре зберігати.

- За необхідності демонтувати косильну голівку

Регулювання косильних джгутів

STIHL AutoCut

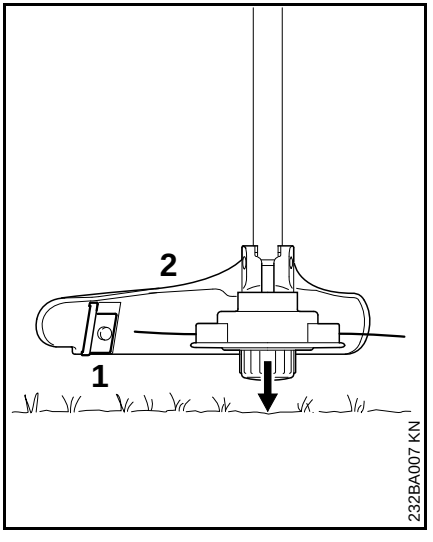

- Косильну голівку, яка обертається, тримати паралельно над поверхнею трави – злегка торкнутись землі – приблизно 3 см (1,2 дюйма) струни відрегулюється
- За допомогою ножа (1) на захисті (2) занадто довгі косильні струни укорочуються до оптимальної довжини – тому потрібне багаторазове натискання одне за одним!

Струна регулюється лише тоді, коли **обидві** косильні струни мають довжину ще мінімум **2,5 см (1 дюйм)**!

Якщо косильна струна коротше 2,5 см (1 дюйм):

⚠ ПОПЕРЕДЖЕННЯ

Для регулювання косильної голівки вручну обов'язково зупинити двигун – у противному випадку існує **небезпека отримання травм!**

- Агрегат перевернути
- Ковпачок на котушці зі струною натиснути до упору
- Кінці струни витягнути із котушки

Якщо к котушці більше немає струни, косильну струну замінити.

У всіх інших косильних голівок

Як це описано у інформаційному листі-вкладиші косильної голівки.

⚠ ПОПЕРЕДЖЕННЯ

Для регулювання косильної голівки вручну обов'язково зупинити двигун – у противному випадку існує **небезпека отримання травм!**

Заміна косильних струн

STIHL DuroCut

⚠ ПОПЕРЕДЖЕННЯ

Для заправки косильної голівки вручну обов'язково зупинити двигун – у противному випадку існує **небезпека отримання травм!**

- Косильну голівку, згідно інструкції, яка поставляється разом із нею, заправити струною

STIHL AutoCut C 5-2

Розбирання косильної головки та видалення залишків струн

При нормальній експлуатації запас струн у косильній головці майже повністю використовується.

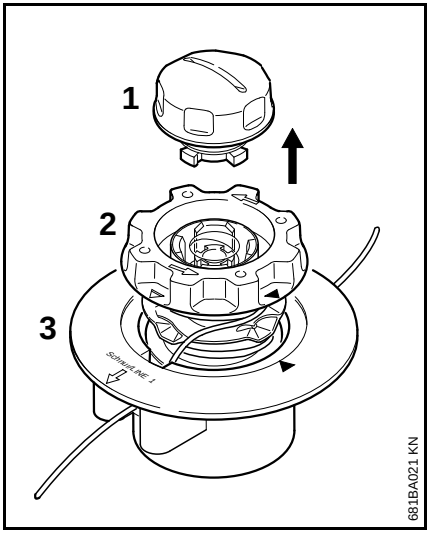

- Утримувати косильну головку та ковпачок (1) повернути проти годинникової стрілки до положення, в якому його можна зняти
- Зняти корпус котушки (2) з верхньої частини (3) та видалити залишки струн

Збирання косильної головки

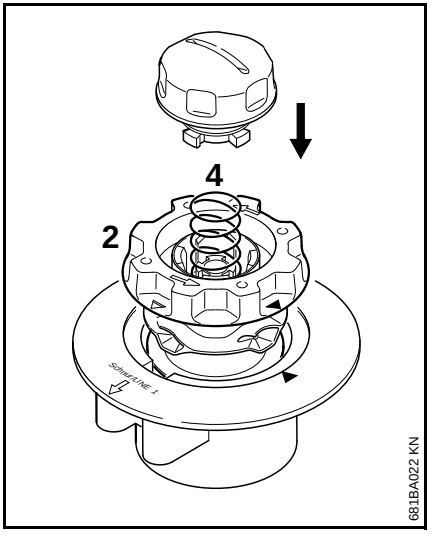

- Встановити пустий корпус котушки у верхню частину

Якщо пружина (4) вискочила:

- втиснути пружину в корпус котушки (2) до її чутливої зафіксації
- Монтаж косильної головку див. у розділі "Монтаж косильної головки"

Намотка корпуса котушки

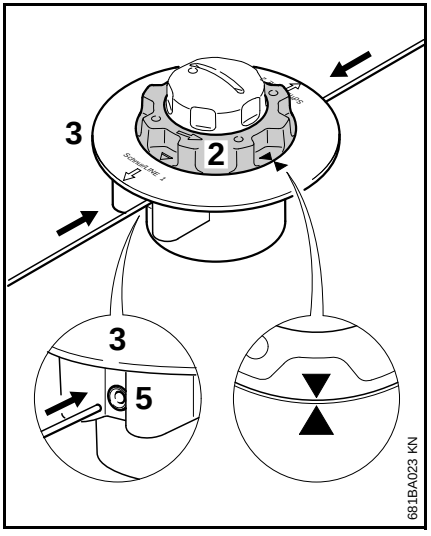

- Використовувати струну діаметром 2,0 мм (0,08 дюймів) (зелена фарба)
- Відрізаьти від мотка для заміни (спеціальне приладдя) дві струни, кожна довжиною 2 м (78 дюймів)
- Повернути корпус котушки (2) проти годинникової стрілки до положення, в якому два вістря стрілки будуть показувати одне на одне
- Обидві струни кожна із прямим кінцем встановити через одну із втулок (5) до першого відчутного супротиву у верхню частину (3) – далі протягти до упору

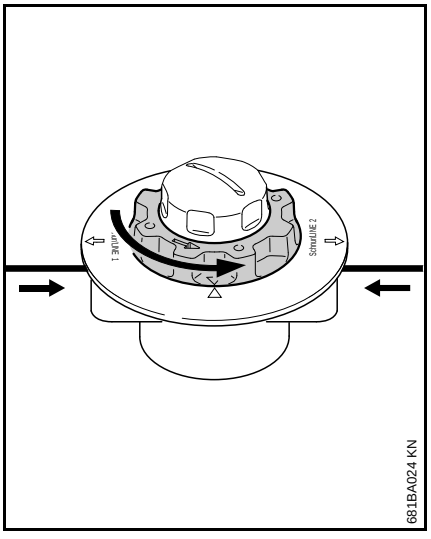

- Утримання верхньої частини
- Повернути корпус котушки проти годинникової стрілки до положення, в якому найкоротша струна буде виглядати з косильної головки ще приблизно на 10 см (4 дюйма)
- якщо необхідно, укоротити більш довгу струну до приблизно 10 см (4 дюймів)

Косильна головка заповнена.

Видалити залишки струни

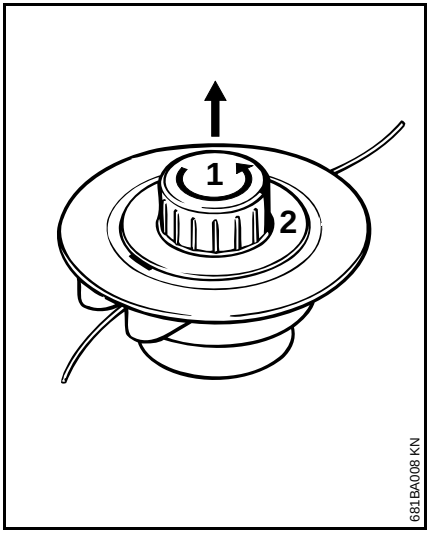

- Відкрити косильну голівку – для цього притримувати рукою та ковпачок (1) повернути проти годинникової стрілки
- Зняти фіксацію каркаса котушки (2), вийняти з косильної голівки та видалити залишки струни

Обмотати каркас котушки

У якості альтернативи до окремих струн може використовуватись каркас котушки із уже намотаними струнами (спеціальне приладдя).

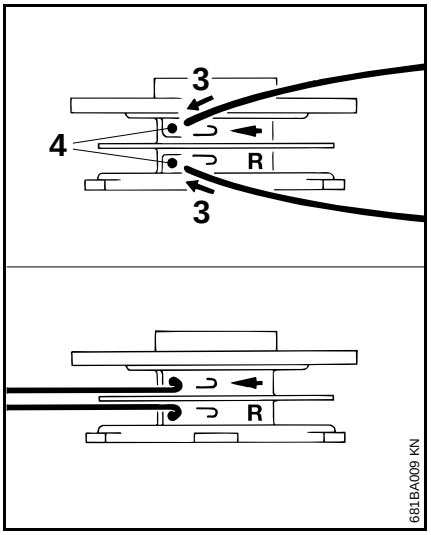

- Використовувати струну із діаметром 2,0 мм (0,08 дюймів) (фарба зелена)
- Від мотка для заміни (спеціальне приладдя) відрізати дві струни кожна довжиною по 3 м (120 дюймів)
- Обидві струни кожну лише одним кінцем (3) провести через отвори (4) у каркасі котушки
- Кожну струну на краю отвору сильно обігнути таким чином, щоб виник перегин

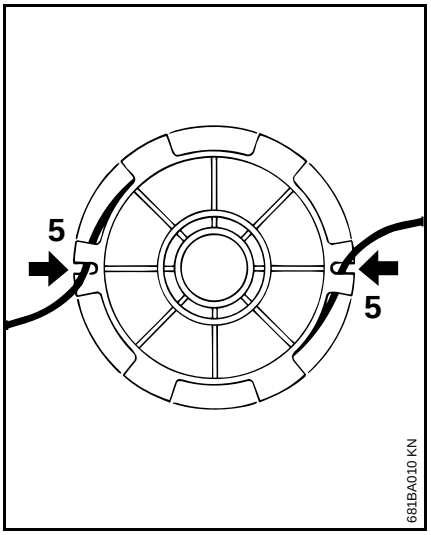

- Струну намотати впорядковано та щільно – у кожному відділі намотувати по одній струні
- Кінці струн провести у шліци (2)

Зібрати косильну голівку

ВКАЗІВКА

Перед збиранням переконатись, що монтовано натискну пружину – див. розділ "Монтаж косильної голівки".

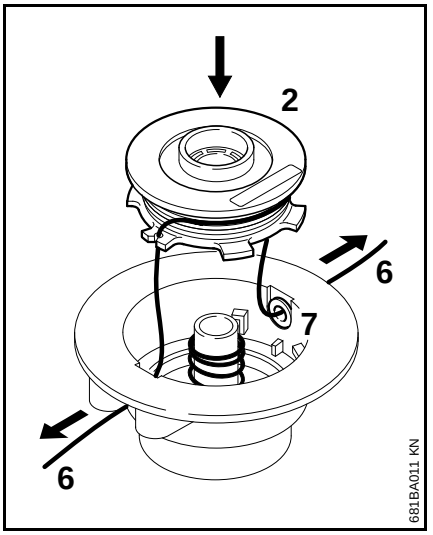

- Кінці (6) струн провести через вушка (7) та каркас котушки (2) зафіксувати у корпусі котушки

При встановленні каркасу котушки у косильну голівку фіксація струн у шліцах (5) повинна бути знову знятою

- Кінці струн витягнути до упору
- Знову монтувати косильну голівку

Заміна ножів

STIHL PolyCut

Перед заміною ріжучого ножа косильну голівку обов'язково перевірити на предмет зношування.

ПОПЕРЕДЖЕННЯ

Якщо помітні сильні сліди зношування, косильну голівку слід повністю замінити.

Ріжучі ножі далі коротко називаються "ножі".

У об'єм поставки косильної голівки входить інструкція із малюнками, яка показує заміну ножів. Тому інструкцію для косильної голівки добре зберігати.

ПОПЕРЕДЖЕННЯ

Для регулювання косильної голівки вручну обов'язково зупинити двигун – у противному випадку існує **небезпека отримання травм!**

- Демонтаж косильної голівки
- Замінити ножі так, як це показано у інструкції з ілюстраціями
- Знову монтувати косильну голівку

Перевірка та технічне обслуговування, яке здійснюється спеціалізованим дилером

Усмоктуюча голівка для палива у баці

- Усмоктуючу голівку для палива у баці віддавати для проведення заміни щорічно

Компанія STIHL рекомендує для проведення робіт з технічного обслуговування та ремонту звертатись до спеціалізованого дилера STIHL.

Вказівки стосовно технічного обслуговування та догляду

Дані стосуються нормальних умов експлуатації. При умовах (сильна запиленість) та більш тривалих годинах роботи вказані інтервали слід відповідним чином скоротити.		Перед початком роботи	Після закінчення роботи або щоденно	Після кожної заправки баку	Щотижня	Щомісяця	Щорічно	При неполадках	При пошкодженні	За необхідності
Машина в цілому	Візуальний контроль (стан, герметичність)	X		X						
	Почистити		X							
	Замінити пошкоджені комплектуючі	X								
Рукоятка управління	Перевірка роботи	X		X						
Повітряний фільтр	Візуальний контроль						X	X		
	Почистити							X		X
	Замінити								X	
Ручний паливний насос (якщо є у наявності)	Перевірити	X								
	Ремонт доручити спеціалізованому дилеру[1)]								X	
Усмоктувальна голівка у паливному баці	Перевірку доручити спеціалізованому дилеру[1)]							X		
	Заміну доручити спеціалізованому дилеру[1)]						X		X	X
Паливний бак	Почистити							X		X
Карбюратор	Перевірити режим холостого ходу, ріжучий інструмент не повинен обертатись	X		X						
	Регулювання режиму холостого ходу									X
Свічка запалювання	Відрегулювати відстань між електродами							X		
	замінювати кожні 100 мотогодин									
Усмоктувальний отвір для охолоджувального повітря	Візуальний контроль		X							
	Почистити									X
Доступні гвинти та гайки (за виключенням регулюючих гвинтів)	Додатково затягнути									X

Дані стосуються нормальних умов експлуатації. При умовах (сильна запиленість) та більш тривалих годинах роботи вказані інтервали слід відповідним чином скоротити.		Перед початком роботи	Після закінчення роботи або щоденно	Після кожної заправки баку	Щотижня	Щомісяця	Щорічно	При неполадках	При пошкодженні	За необхідності
Ріжучий інструмент	Візуальний контроль	X		X						
	Замінити								X	
	Перевірити щільність посадки	X		X						
Наклейка із попереджувальним написом	Замінити								X	

1) Компанія STIHL рекомендує спеціалізованого дилера STIHL

Мінімізація зношування та уникнення пошкоджень

Дотримання даних даної інструкції з експлуатації допоможе запобігти надмірному зношуванню та пошкодженням пристрою.

Експлуатація, технічне обслуговування та зберігання пристрою повинні здійснюватись так ретельно, як це описано у інструкції з експлуатації.

За всі пошкодження, які були викликані недотриманням вказівок стосовно правил безпеки, обслуговування та технічного догляду, відповідальність несе сам користувач. Особливо це стосується випадків коли:

- Були зроблені зміни у продукті не дозволені компанією STIHL
- Використання інструментів або приладдя, які не допускаються для даного пристрою, не підходить для нього або має низьку якість
- Використання пристрою не за призначенням
- Використання пристрою у спортивних заходах або змаганнях
- Пошкодження у наслідок подальше використання пристрою із пошкодженими комплектуючими.

Роботи з технічного обслуговування

Всі роботи, перелічені у розділі "Вказівки стосовно технічного обслуговування та догляду" повинні проводитись регулярно. Оскільки дані роботи з технічного обслуговування не можуть проводитись самим користувачем, необхідно звернутись до спеціалізованого дилера.

Компанія STIHL рекомендує для проведення робіт з технічного обслуговування та ремонту звертатись до спеціалізованого дилера STIHL. Спеціалізовані дилери STIHL регулярно проходять навчання та отримують технічну інформацію.

Якщо дані роботи не проводяться або виконуються не відповідним чином, можуть виникнути пошкодження, відповідальність за які несе сам користувач. До них належать окрім іншого:

- Пошкодження приводу у наслідок не вчасного або не достатнього технічного обслуговування (наприклад, повітряні та паливні фільтри), неправильне регулювання карбюратора або недостатня чистка напарвляючої для охолоджуючого повітря (усмоктуючий отвір, ребра циліндру)
- Корозія та інші наслідки невідповідного зберігання
- Пошкодження пристрою у наслідок використання низькоякісних комплектуючих

Комплектуючі, які швидко зношуються

Деякі комплектуючі мотопристрою підлягають при використанні за призначенням нормальному зношуванню і повинні у залежності від виду та тривалості використання вчасно замінюватись. До них окрім інших належать :

- Ріжучі інструменти (всі види)
- Комплектуючі для кріплення ріжучих інструментів (диск, гайка та ін.)
- Захист ріжучого інструменту
- Зчеплення
- Фільтр (для повітря, палива)
- Пристрій запуску
- Свічка запалювання

Важливі комплектуючі

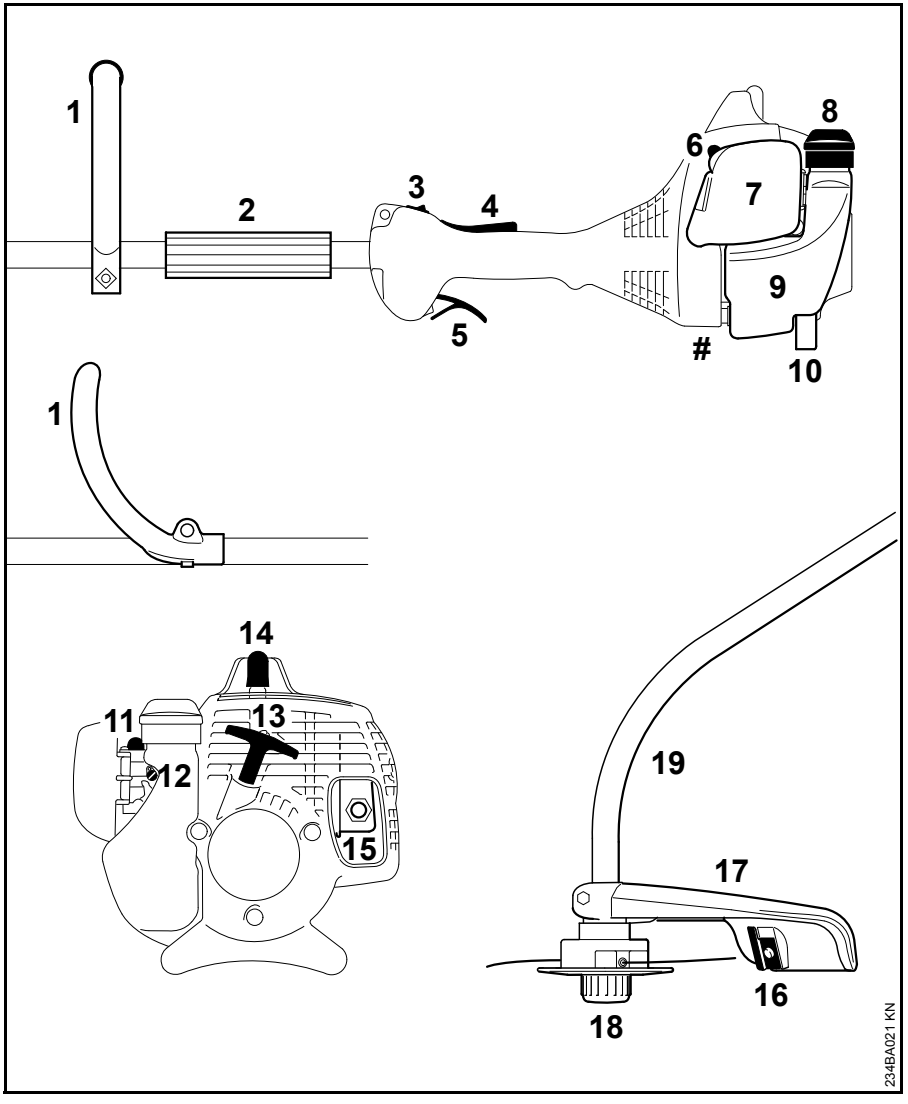

1 Кругова рукоятка
2 Втулка
3 Перемикач зупинки
4 Стопор важеля газу
5 Важіль газу
6 Важіль повітряної заслінки
7 Кришка повітряного фільтра
8 Кришка баку
9 Бак
10 Підпірка агрегату
11 Ручний паливний насос
12 Регулюючі гвинти карбюратора
13 Пускова рукоятка
14 Контактний наконечник свічки запалювання
15 Глушник
16 Ніж (для косильних струн)
17 Захист
18 Косильна голівка
19 Шток
Номер агрегату

Захисні окуляри

Захисні окуляра входять в комплект постачання.

Кількість: 1 штука

Технічні дані

Двигун

Двотактний двигун із одним циліндром

FS 38

Робочий об'єм:	27,2 см^3
Отвір циліндру:	34 мм
Хід поршня:	30 мм
Потужність згідно ISO 8893:	0,65 кВт (0,90 к.с.) при 8300 1/хв
Кількість обертів у режимі холостого ходу:	2800 1/хв
Частота обертів за регулятором (номінальна величина):	9500 1/хв
Максимальна кількість обертів вихідного валу (кріплення ріжучого інструменту):	10400 1/хв

FS 38 2-MIX

Робочий об'єм:	27,2 см^3
Отвір циліндру:	34 мм
Хід поршня:	30 мм
Потужність згідно ISO 8893:	0,65 кВт (0,9 к.с.) при 8500 1/хв
Кількість обертів у режимі холостого ходу:	2800 1/хв
Частота обертів за регулятором (номінальна величина):	10000 1/хв
Максимальна кількість обертів вихідного валу (кріплення ріжучого інструменту):	10400 1/хв

Система запалювання

Магнітний пристрій запалювання із електронним управлінням

Свічка запалювання (захищена від завади):	Bosch WSR 6 F, NGK BPMR 7 A
Відстань між електродами:	0,5 мм

Паливна система

Мембранний карбюратор, який працює незалежно від положенні, із інтегрованим паливним насосом

Об'єм паливного баку:	330 см^3 (0,33 літр)

Вага

Не заправлений, без ріжучого інструменту та захисту

FS 38:	4,1 кг
FS 38 2-MIX:	4,2 кг

Величина звуку та вібрації

Для вимірювання величини звуку та вібрації були враховані режими роботи холостого ходу та номінальної найвищої кількості обертів у рівній мірі.

Подальшу інформацію стосовно виконання робочих директив відносно вібрації 2002/44/EG див. на сайті www.stihl.com/vib

FS 38, FS 38 2-MIX

Рівень звукового тиску L_{peq} згідно ISO 22868

94 дБ (A)

Рівень потужності звуку L_w згідно ISO 22868

108 дБ(A)

Величина вібрації $a_{hv,eq}$ згідно ISO 22867

Рукоятка ліва	Рукоятка права
8,0 м/с^2	8,0 м/с^2

Для рівня тиску звуку та рівня потужності звуку величина K- складає згідно RL 2006/42/EG = 2,0 дБ(A); для коливального прискорення величина K- складає згідно RL 2006/42/EG = 2,0 м/с^2.

REACH

REACH означає розпорядження ЄС для реєстрації, оцінки та допуску хімікатів.

Інформація стосовно виконання розпорядження REACH (ЄС) № 1907/2006 див. www.stihl.com/reach

Показники емісій вихлопних газів

Емісії CO_2, визначенні при вимірюванні методом ЕС для надання дозволу на використання, зазначені на сайті www.stihl.com/co2 в технічних даних для відповідного виробу.

Виміряна емісія CO_2 визначена на репрезентативному двигуні в лабораторних умовах відповідно до стандартного методу випробування та вона не явною або гаданою гарантією потужності відповідного двигуна.

При використанні за призначенням та технічному обслуговуванні відповідно до цієї інструкції з використання діючі вимоги до емісій вихлопних газів виконуються. У разі внесення змін у конструкцію двигуна дозвіл на експлуатацію втрачає силу.

Встановлена тривалість використання

Повна встановлена тривалість використання становить до 30 років.

Встановлена тривалість використання передбачає регулярне технічне обслуговування та догляд відповідно до вимог інструкції з використання.

Вказівки з ремонту

Користувачі даного пристрою можуть проводити лише ті роботи з технічного обслуговування та догляду, які описані у даній інструкції з експлуатації. Інші ремонтні роботи можуть проводити лише спеціалізовані дилери.

Компанія STIHL рекомендує для проведення робіт з технічного обслуговування та ремонту звертатись до спеціалізованого дилера STIHL. Спеціалізовані дилери STIHL регулярно проходять навчання та отримують технічну інформацію.

При проведенні ремонтних робіт можуть монтуватись лише такі комплектуючі, які допускаються компанією STIHL для використання у даному мотопристрої або технічно ідентичні. Використовувати лише комплектуючі високої якості. Інакше існує небезпека нещасних випадків та пошкоджень пристрою.

Компанія STIHL рекомендує використовувати оригінальні комплектуючі STIHL.

Оригінальні комплектуючі STIHL можна розпізнати по номеру комплектуючої STIHL, по напису STIHL® та за наявності по позначці комплектуючої STIHL (на маленьких комплектуючих може стояти лише значок).

Знищення відходів

При утилізації слід дотримуватись специфічних для кожної країни норм з утилізації.

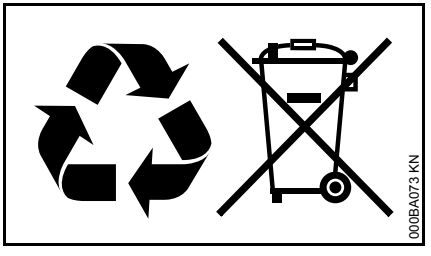

Продукти STIHL не можна викидати із домашнім сміттям. Продукт STIHL, акумулятор, приладдя та упаковку віддати на екологічно безпечну повторну переробку.

Актуальну інформацію стосовно утилізації можна отримати у спеціалізованого дилера STIHL.

Сертифікат відповідності нормам ЄС

ANDREAS STIHL AG & Co. KG
Badstr. 115
D-71336 Waiblingen

Німеччина

заявляє у повній відповідальності, що

Конструкція:	Мотокоса
Фабрична марка:	STIHL
Тип:	FS 38
Серійний номер:	4140
Робочий об'єм:	27,2 см^3

Відповідає інструкціям по виконанню директив 2011/65/EU, 2006/42/EG, 2014/30/EU та 2000/14/EG, а також розроблено та виготовлено у відповідності із дійсними версіями наступних норм, відповідно до дати виготовлення:

EN ISO 11806-1, EN 55012, EN 61000-6-1

Для визначення виміряного та гарантованого рівня потужності звуку були виконані процедури згідно директиви 2000/14/EG, додаток V, із застосуванням норми ISO 10884.

Виміряний рівень потужності звуку

FS 38:	108 дБ (A)

Гарантований рівень потужності звуку

FS 38:	110 дБ (A)

Зберігання технічної документації:

ANDREAS STIHL AG & Co. KG
Produktzulassung

Рік виготовлення та номер машини вказані на пристрої.

Waiblingen, 03.02.2020

ANDREAS STIHL AG & Co. KG

По уповноваженню

Dr. Jürgen Hoffmann

Начальник відділу даних виробів, постанов та дозволів

CE

EAC

Інформацію щодо сертифікатів EAC та заяв про виконання Технічних Директив та вимог Митного Союзу, можна знайти на сайті www.stihl.ru/eac або замовити по телефону у відповідного національного представництва STIHL, див. «Адреси».

Технічні Директиви та вимоги України виконуються.

Адреси

STIHL Hauptverwaltung

ANDREAS STIHL AG & Co. KG
Badstrasse 115
71336 Waiblingen

Німеччина

Дочірні компанії STIHL

РОСІЙСЬКА ФЕДЕРАЦІЯ

ООО «АНДРЕАС ШТИЛЬ МАРКЕТИНГ»
вул. Тамбовська, буд. 12, літ. В, офіс 52
192007 Санкт-Петербург, Россия
Гаряча лінія: +7 800 4444 180
E-mail: info@stihl.ru

УКРАЇНА

ТОВ «Андреас Штіль»
вул. Антонова 10, с. Чайки
08135 Київська обл., Україна
Телефон: +38 044 393-35-30
Факс: +380 044 393-35-70
Гаряча лінія: +38 0800 501 930
E-mail: info@stihl.ua

Представники STIHL

БІЛАРУСЬ

Представництво
ANDREAS STIHL AG & Co. KG
вул. К. Цеткін, 51-11а
220004 Мінськ, Білорусь
Гаряча лінія: +375 17 200 23 76

КАЗАХСТАН

Представництво
ANDREAS STIHL AG & Co. KG
вул. Шагабутдінова, 125А, оф. 2
050026 Алмати, Казахстан
Гаряча лінія: +7 727 225 55 17

Імпортери STIHL

РОСІЙСЬКА ФЕДЕРАЦІЯ

ООО «ШТИЛЬ ЗЮДВЕСТ»
тер. відділ. № 2 АФ "Солнечная", буд. 7/2
350000 Краснодар, Росія

ООО «ЕТАЛОН»
лін. 5-та В.О., буд 32, літ. Б
199004 Санкт-Петербург, Росія

ООО «ПРОГРЕСС»
вул. Маленковская, буд. 32, корп. 2
107113 Москва, Росія

ООО «СОФИЯ»
Московський проспект, буд. 253
236023 Калінінград, Росія

ООО «ИНКОР»
вул. Павла Корчагина, буд. 1Б
610030 Кіров, Росія

ООО «УРАЛТЕХНО»
вул. Карьерная, буд. 2, оф. 202
620030 Єкатеринбург, Росія

ООО «ТЕХНОТОРГ»
вул. Парашютная, буд. 15 А
660121 Красноярск, Росія

ООО «ЛЕСОТЕХНИКА»
вул. Чапаева, буд 1, оф. 39
664540 с. Хомутово, Росія

УКРАЇНА

ТОВ «Андреас Штіль»
вул. Антонова 10, с. Чайки
08135 Київська обл., Україна

БІЛАРУСЬ

ООО «ПИЛАКОС»
вул. Тимирязева 121/4 офис 6
220020 Минск, Беларусь

УП «Беллесэкспорт»
вул. Скрыганова 6, 403
220073 Минск, Беларусь

КАЗАХСТАН

ИП «ВОРОНИНА Д.И.»
пр. Райымбека 312
050005 Алматы, Казахстан

КИРГИЗСТАН

ОсОО «Муза»
вул. Киевская 107
720001 Бишкек, Киргизія

АРМЕНІЯ

ООО «ЮНИТУЛЗ»
вул. Г. Парпеци 22
0002 Єреван, Вірменія

0458-857-2021-A

ukrainisch

UA

www.stihl.com

0458-857-2021-A